トリプルハンガーWH／GTH-130WH

取扱／組み立て説明書

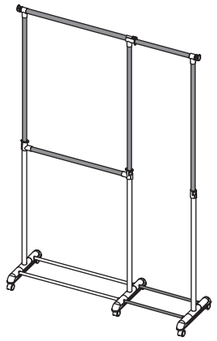

このたびは弊社製品をお買い求めいただきまして誠にありがとうございます。
正しくご使用いただくために必ずこの取扱／組み立て説明書をお読みください。
なお、お読みになられた後も、いつでも見られるように大切に保存してください。

⚠注 意

組み立てる前に

●組み立てる前に部品が揃っているか確認してください。
●部品などの破損がありましたら、そのままの状態で使用せず弊社お客様相談室までご連絡ください。
●組み立ての際はネジなどの部品をお子様の手の届く場所に放置しないでください。
●組み立ては平らな床面で行ない、床がキズつかないようにダンボールなどを敷いて行なってください。
●組み立ての際はパイプの端部などでケガをしないよう、また指などを挟まないよう十分に注意して組み立ててください。
●完成するまで物を掛けないでください。
●2人以上で組み立てることをおすすめします。

使用上の注意

●本製品は屋内用です。また用途以外での使用はしないでください。
●一般家庭用以外(店舗用、業務用など)には使用しないでください。
●移動する場合は、かけてあるものを全ておろしてから、しっかり持って移動してください。
●キャスターは清掃時や模様替えなど、部屋の中での短距離移動に対応するものです。頻繁な移動や長距離の移動は行わないでください。キャスターが破損して、床をキズつけたり、転倒の原因になります。
●カビやサビが発生しやすくなりますので高温多湿の場所での使用を避け、ぬれたものを掛けないでください。
●変形や転倒の原因になりますので、片寄った掛け方をしないでください。
●変形や転倒の原因になりますのでハンガーポール以外のところにものを掛けないでください。
●変形や転倒の原因になりますので表示されている耐荷重以上のものを掛けないでください。
※耐荷重は測定値で、保証する値ではありません。また荷重は均等にかけてください。
●変形や破損の原因になりますので段差などのある不安定な場所での使用はしないでください。
●クッションフロアー材(塩化ビニール製)の上でご使用の場合、環境(長時間同じ場所での固定、紫外線の多く当たる場所、湿度の高い場所など)によっては、色移り(移行)現象によりフロア材表面が変色する場合があります。本製品付属のキャスターでも前記の環境によってはごくまれにフロア材表面が変色する場合がありますのでご了承ください。
●商品の歪みや変色などの原因になることがありますので直射日光や熱機器の熱、暖・冷房機の強風などが当たる場所を避けてお使いください。
●安定をくずし倒れてケガをすることがありますので、本体に乗ったり、踏み台がわりにしたり、手をついたり、もたれかかったり、ぶらさがったりしないでください。
※特にお子様には十分注意してください。
●高さ調節をする時は、一旦衣類を外してから、指・手などをはさまない様に注意して調整してください。また調節後はしっかり固定したことを確認してください。
●操作は大人の方が行ない、お子様には絶対にさせないでください。
●お手入れをする際は、から拭きをしてください。汚れがひどい場合は、中性洗剤を少し入れた水またはぬるま湯に浸し固く絞った布でお拭きください。最後にから拭きをしてください。
● 天災などの不可抗力や不当な修理改造による破損、誤った使用方法に起因する損害は、補償致しかねます。

保管・点検上の注意

●ネジなどがゆるんでいないか時々点検し、ゆるみはじめたらしっかり締めなおしてください。
●変色や塗装部分のはがれの原因になりますのでベンジンやシンナーなどの薬品類は絶対に使用しないでください。
●お客様ご自身による修理・改造による破損などについては補償致しかねます。
●商品を廃棄する場合は地域別に定められた廃棄方法で廃棄してください。

組み立てサイズ(cm)			耐荷重(静止時) ＊1)
幅	奥行	高さ	ハンガーポール
(約) 91～130	(約) 46.5	(約) 110～190	30kg(1本あたり:10kg)

＊1) 耐荷重は測定値であり保証する値ではありません。

収納目安枚数	
夏物衣料	冬物衣料
(約) 30着 ＊2)	(約) 10着 ＊3)

＊2) 夏物衣料目安：
厚み2.5cm、質量1kg
＊3) 冬物衣料目安：
厚み5cm、質量3kg

品質表示

材質 ： 本体／スチール（クロームメッキ・粉体塗装）
樹脂部／ポリプロピレン

ご注意！

◎品質には万全を期しておりますが、万一不具合や、お気付きの点がございましたら、ご使用にならずに弊社お客様相談室へご連絡ください。
◎お住まいの自治体の取り決めに従った処理方法で本品及び梱包材を破棄してください。
◎天災などの不可抗力や不当な修理・改造による故障や破損に対する補償等は致しかねます。

株式会社ドウシシャ

お客様相談室
〒140-0011 東京都品川区東大井1-8-10
0120-104-481
【受付時間 9:00～17:00 祝日以外の月～金】
※商品名・品番をご確認の上、お電話ください。
※電話の際にお話し頂く情報は、お客様へのアフターサービスにおいて利用させていただきますので、予めご了承ください。

ドウシシャ 検索

MADE IN TAIWAN

250526D

■ 内容明細

内容物を下記の明細に照らし合わせて、組み立てる前にご確認ください。

品名	数量	部品図	品名	数量	部品図
ベース A	1	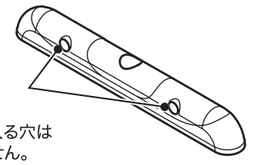 ※横パイプが入ります。※このパイプが入る穴は貫通していません。	横パイプ	2	
ベース B	1	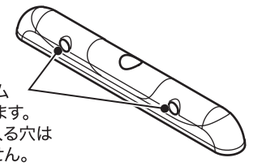 ※横パイプ(クロームメッキ)が入ります。※このパイプが入る穴は貫通していません。	横パイプ(クロームメッキ)	2	
ベース C	1	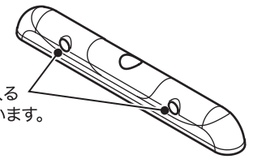 ※このパイプが入る穴は貫通しています。	支柱	3	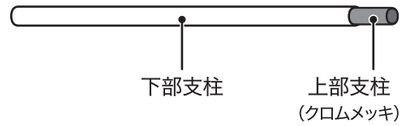
ハンガーポール(クロームメッキ)	1	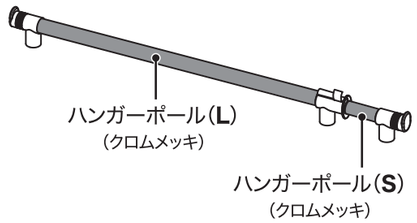	支柱ジョイント	1	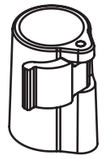
ハンガーポール(M)(クロームメッキ)	1	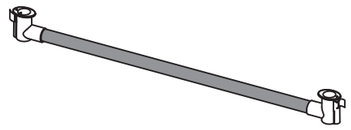	キャスター	6	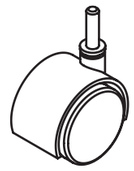

※本体の組み立て方は裏面をご覧ください。

＊この取扱／組み立て説明書に記載してある仕様・デザインは予告なく変更する場合があります。＊イラストは実物と異なる場合があります。予めご了承ください。

■ 本体組み立て方

1 下部支柱をベースに差し込みます

1 下部支柱から上部支柱をあらかじめ抜き取ります。

2 下部支柱を各ベースに差し込みます。

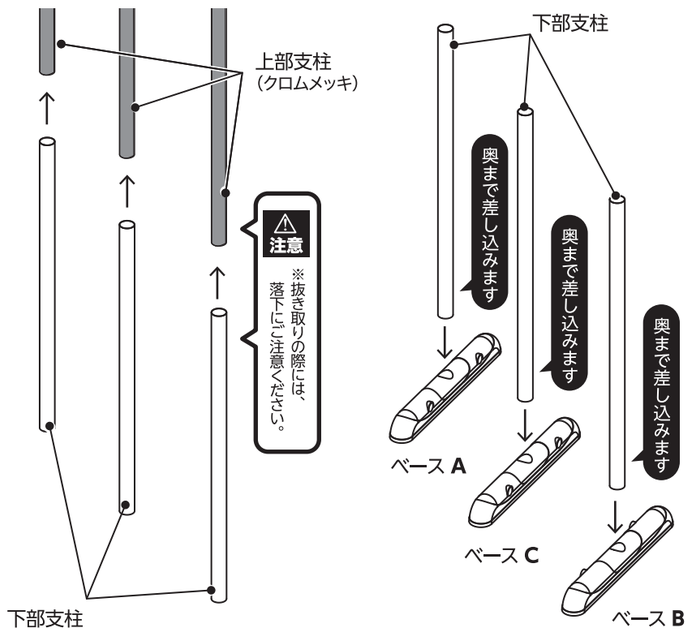

2 横パイプを取り付けます

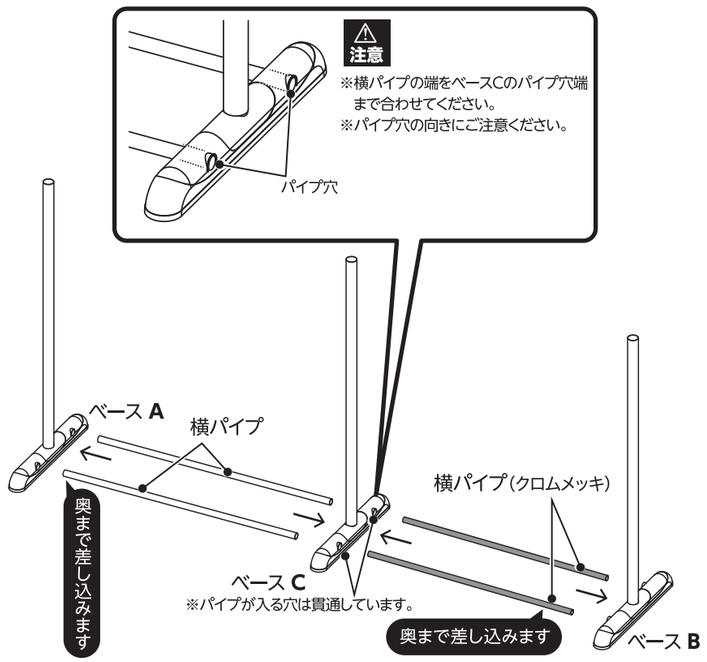

3 ハンガーポール(M)と支柱ジョイントを取り付けます

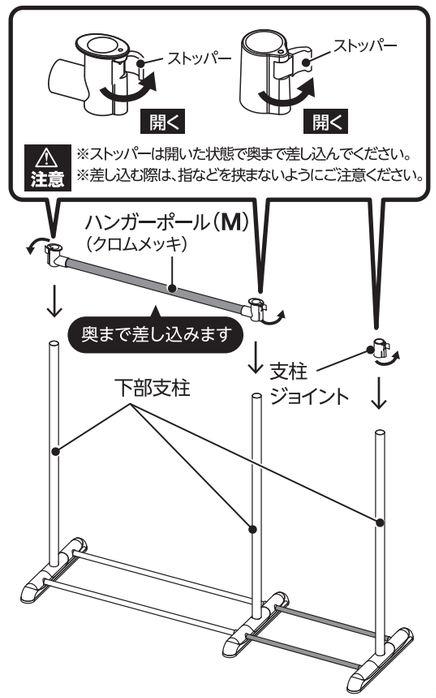

4 上部支柱を取り付けます

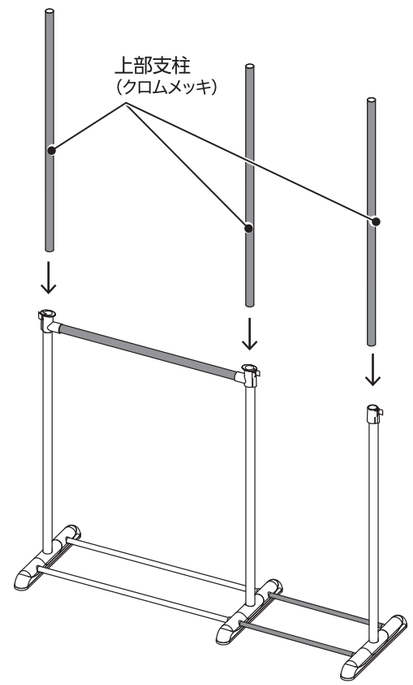

5 ハンガーポール(L)とハンガーポール(S)を取り付けます

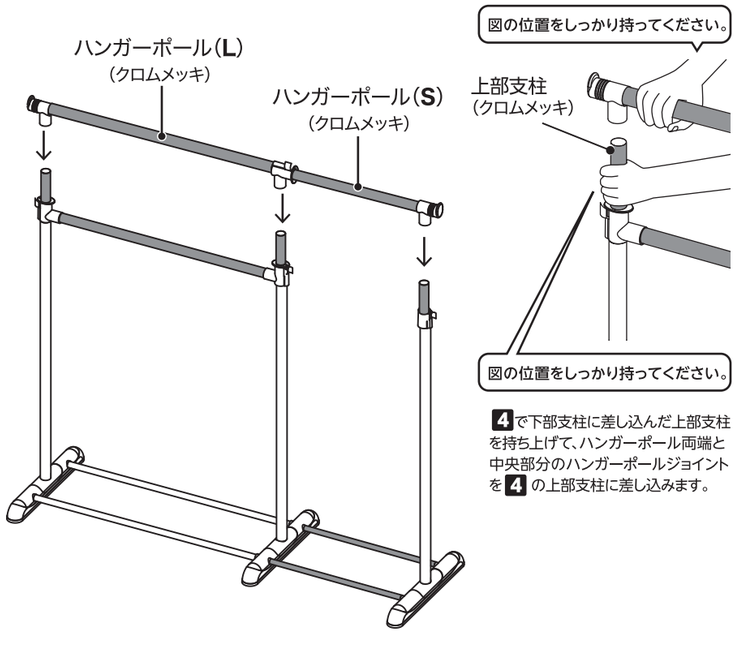

4で下部支柱に差し込んだ上部支柱を持ち上げて、ハンガーポール両端と中央部分のハンガーポールジョイントを4の上部支柱に差し込みます。

6 キャスターを取り付けます

1 本体を横に向ける前に、横スライド部分を収納します。

2 本体を横に向けてキャスターを強く最後まで差し込みます。

注意 ※差し込む際は、指などを挟まないようにご注意ください。

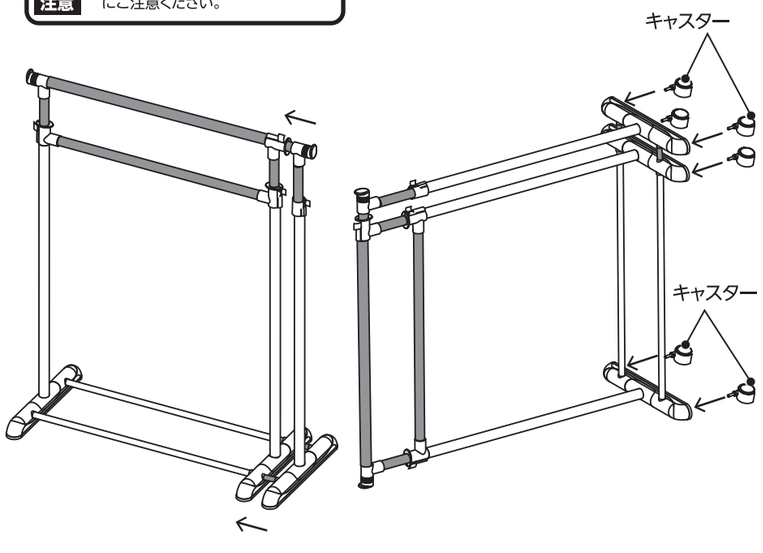

7 高さ・幅を調整します

各ジョイント部分のストッパーを閉めると固定されます。
ハンガーポールが必ず水平になるように、また収納する衣類の数量によって本体の幅を調整してください。

注意 ※ジョイントは場所によって、横使いと、縦使いになりますが、ストッパーの閉める方向は同じです。

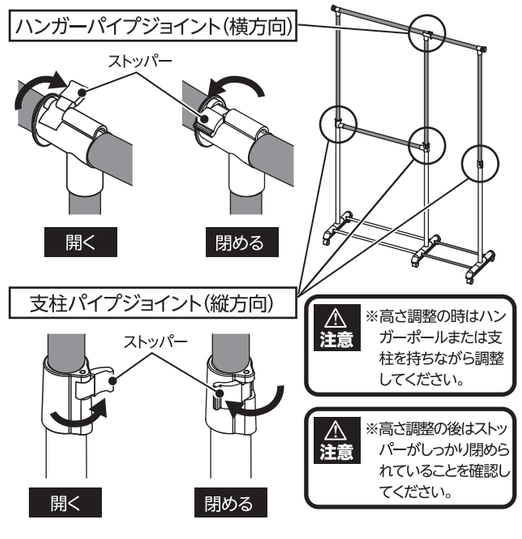

注意 ※高さ調整の時はハンガーポールまたは支柱を持ちながら調整してください。

注意 ※高さ調整の後はストッパーがしっかり閉められていることを確認してください。

8 完成

最後に各部にゆるみ、キャスター部の差し込みが、しっかり入っていることをお確かめください。
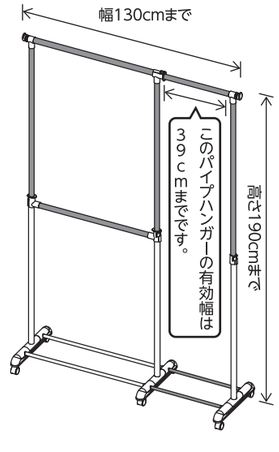
注意 ※高さは190cm、幅は130cmを超えない位置で調整してご使用ください。